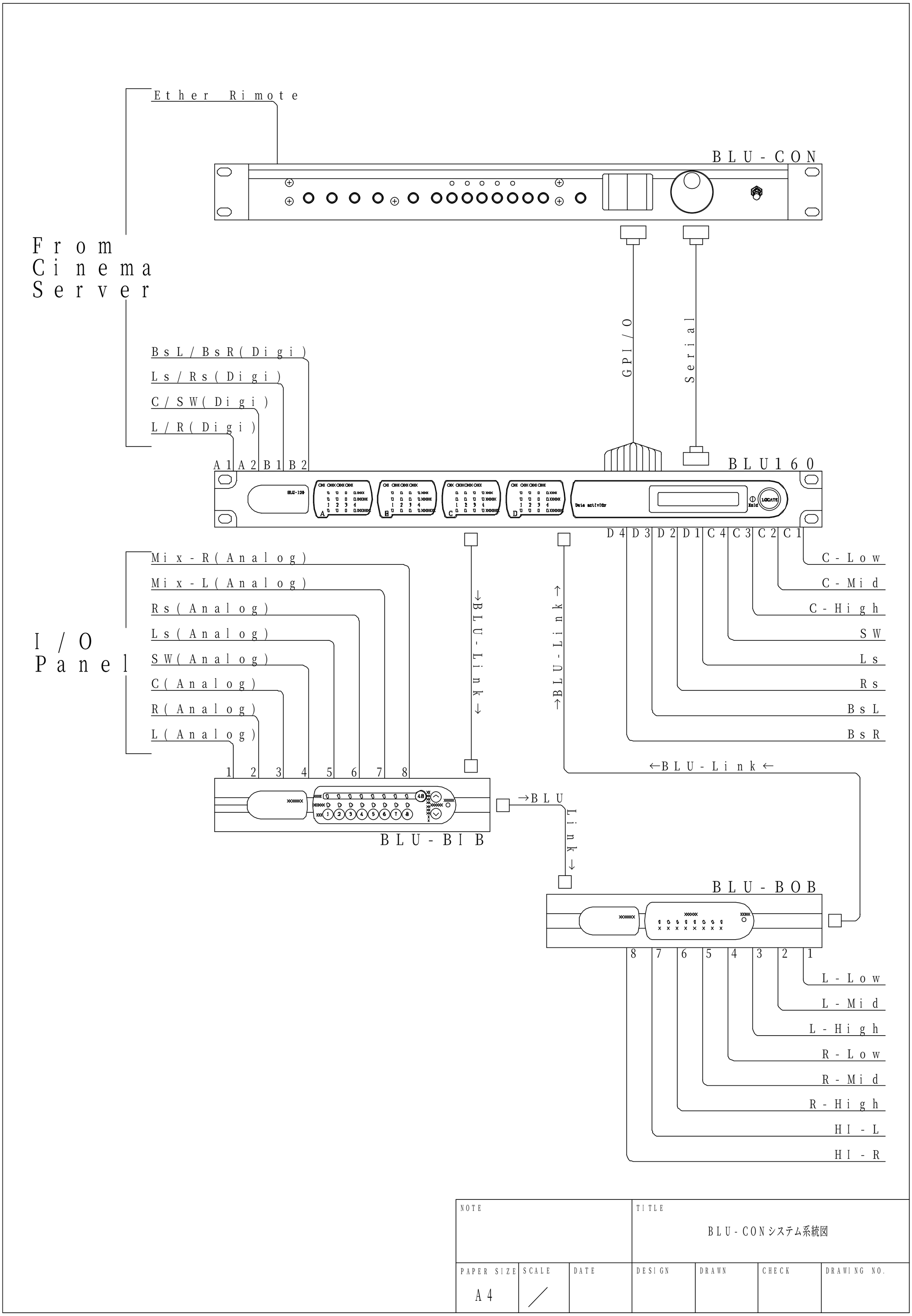

NOTE			TITLE			
			BLU-CONシステム系統図			
PAPER SIZE	SCALE	DATE	DESIGN	DRAWN	CHECK	DRAWING NO.
A4	／					

AMP (AudioMechanic Professional)

エイ・エム・ピー